SEZIONE STRADALE TIPO: RIF. A-A' scala 1:50

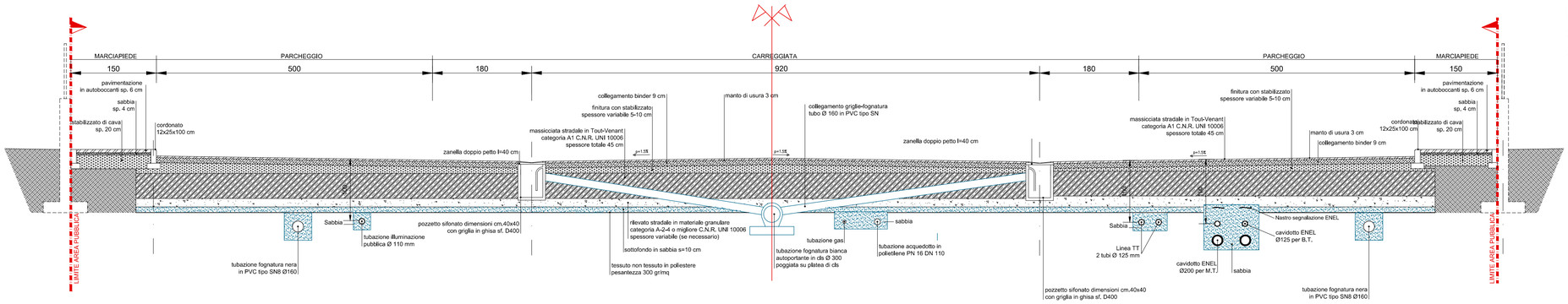

PARTICOLARE RACCORDO CAVIDOTTO ILL.NE PUBBLICA CON POZZETTO scala 1:50

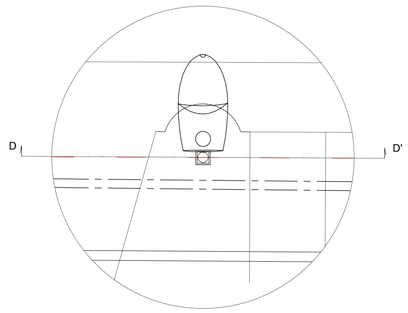

PARTICOLARE SEZIONE DD'

SEZIONE STRADALE TIPO: RIF. B-B' scala 1:50

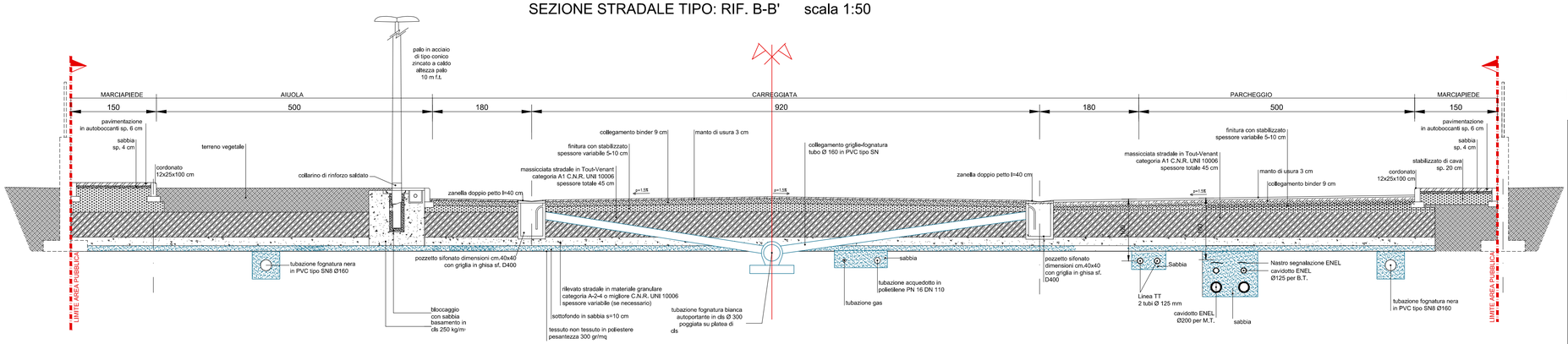

PLANIMETRIA DI RIFERIMENTO

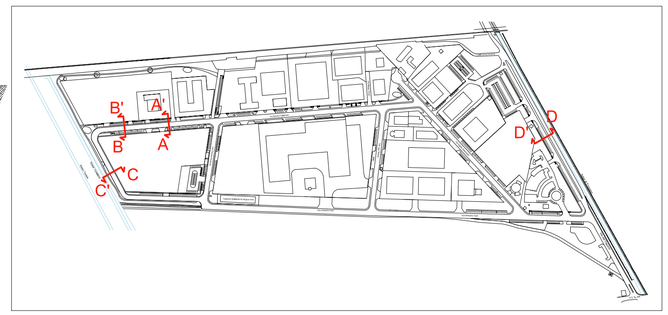

SEZIONE STRADALE TIPO: RIF. C-C' scala 1:50

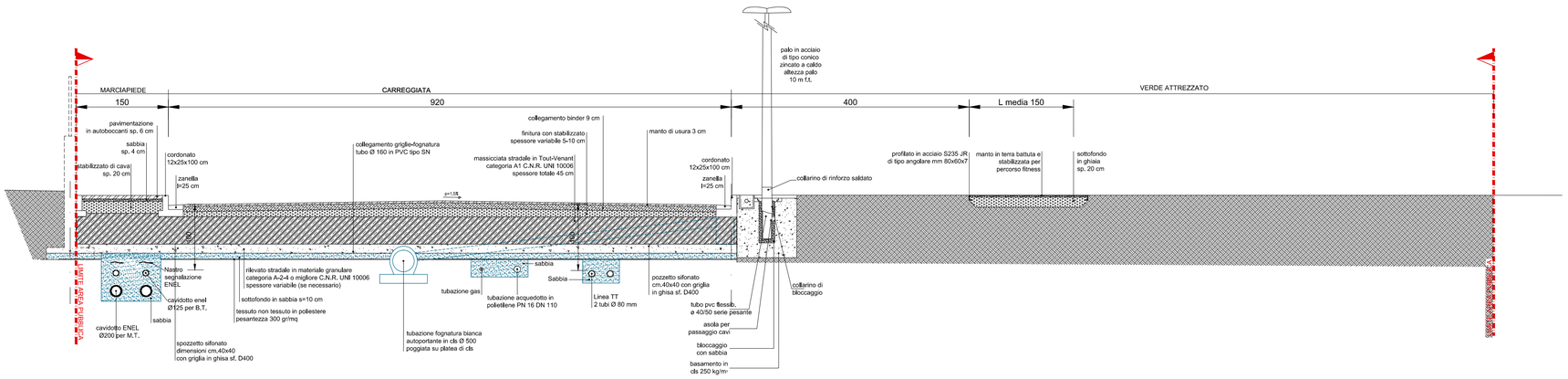

SEZIONE STRADALE TIPO: RIF. D-D' scala 1:50

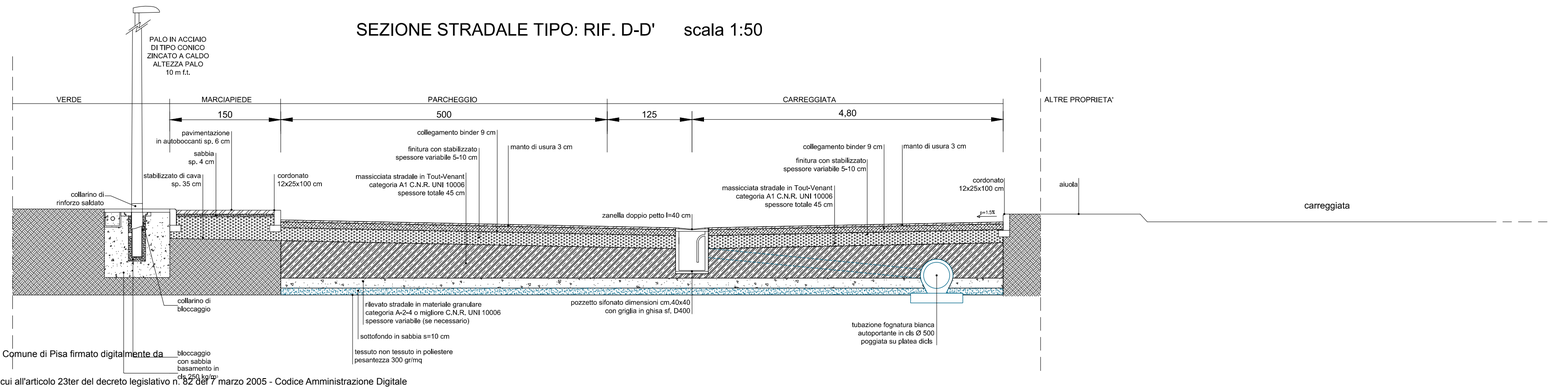

Comune di Pisa

PIANO ATTUATIVO "*MONTACCHIELLO 2018*"
DELL'AREA DI SVILUPPO POSTA IN LOC. MONTACCHIELLO

COMMITTENTE

FORTI Sviluppo Immobiliare s.r.l.

C.F. e P.I. 02266600507
via Umberto Forti, 1
56121 - Montacchiello (PI)

PROGETTISTA

LEONARDO srl

Societa' di Ingegneria Leonardo S.r.l.
Arch. Salvatore Re

Via San Martino 1, 56125 PISA
Tel +39 050 613290
Fax +39 050 6132920
E-mail: s.re@leonardoprogetti.com
www.leonardoprogetti.com

Progetto Impianti Elettrici
Studio Elettrotecnico Per. Ind. Roberto Gonnelli
Collaboratore Ing. Francesco Di Mauro

Via Chiassatello Corte Sanac 57 PISA 56122
Tel +39 050 540447

DESCRIZIONE ELABORATO

STATO DI PROGETTO

OPERE DI URBANIZZAZIONE PARTICOLARI E SEZIONI STRADALI

Pratica	Formato	Scala	Tavola
252/15	-	1:50	28

Rev	Data	Motivazione	Redatto	Verificato	Approvato	Autorizzato
00	Aprile 2018	Prima Emissione	-	Arrighi	Re	Re
01	Maggio 2018	Seconda Emissione				

Questo documento e' di nostra proprieta' esclusiva. E' proibita la riproduzione anche parziale e la cessione a terzi senza la nostra autorizzazione.

Riproduzione cartacea del documento amministrativo informatico del Comune di Pisa firmato digitalmente da
FRANCHINI DARIO il 04/06/2018 14:10:46
GHEZZI PAOLO il 11/06/2018 08:45:27
VENTURI MARZIA il 08/06/2018 12:52:52 ai sensi e per gli effetti di cui all'articolo 23ter del decreto legislativo n. 82 del 7 marzo 2005 - Codice Amministrazione Digitale
Delibera: 2018 / 128 del 07/06/2018