PROFILO LONGITUDINALE

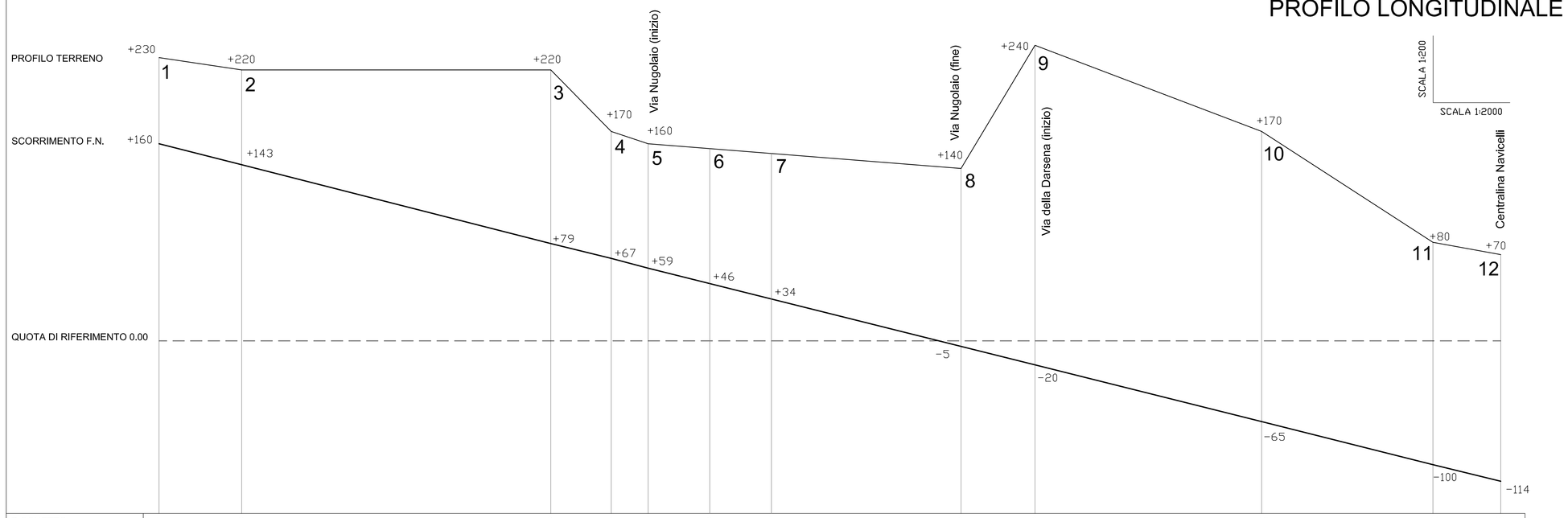

PICCHETTO	1		2				3	4	5	6	7		8	9		10		11	12
DISTANZE PARZIALI		67			251			49	30	50	50	154		60	184		140		55
DISTANZE PROGRESSIVE	0		67				318	367	397	447	497		651	711		895		1035	1090

CENTRALINA DI SOLLEVAMENTO ACQUE S.p.A.

SCALA 1:20

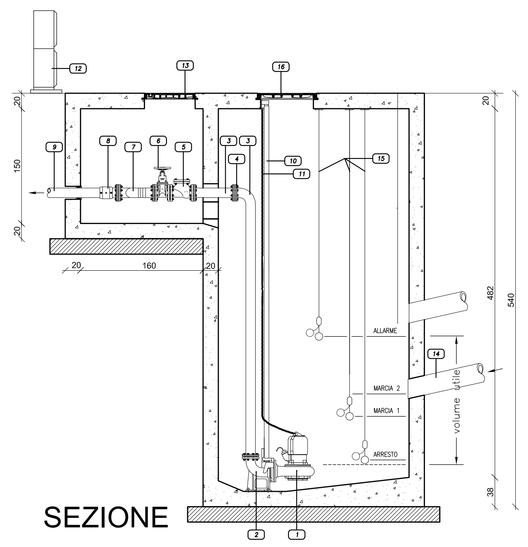

SEZIONE

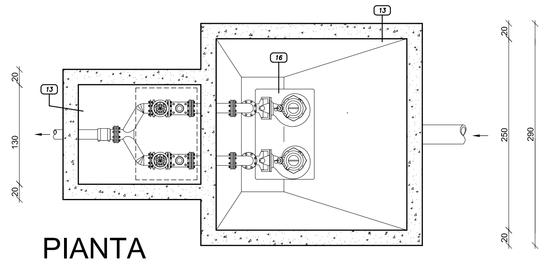

PIANTA

PLANIMETRIA

SCALA 1:2000

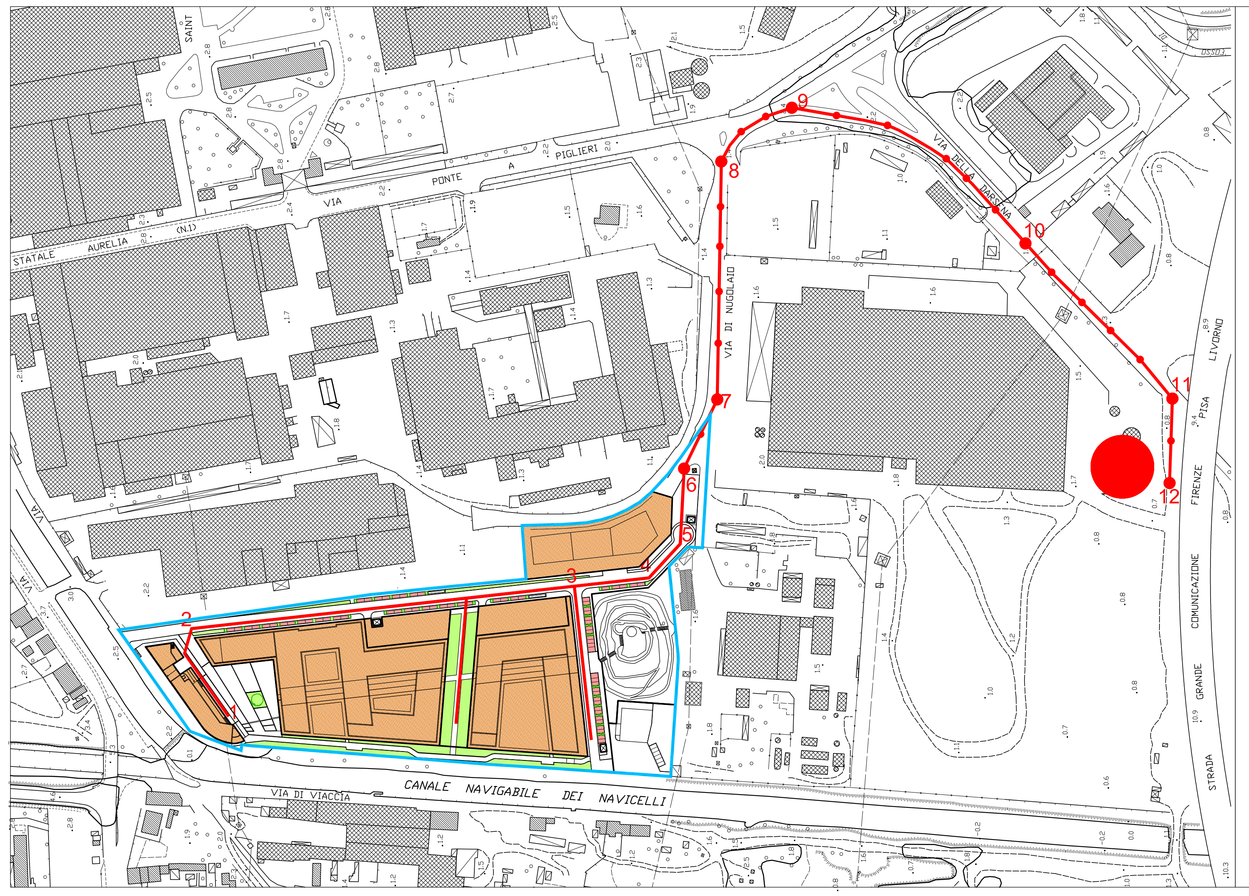

PICCHETTO

POZZETTI 80x80

F.N. TUBAZIONE D200 A GRAVITA'

CENTRALINA DI SOLLEVAMENTO

LIMITE DELLE DEFINIZIONI DI PIANO

LIMITE DEI COMPARTI EDIFICATORI DI PIANO

COMUNE DI PISA

PIANO di RECUPERO DELL' AREA " EX PIAGGIO "
VOLTA ALLA REALIZZAZIONE DI STRUTTURE RICETTIVE
E CONTESTUALE VARIANTE ALLA SCHEDA 26.3 DEL VIGENTE R.U.
AI SENSI DELL'ART. 32 DELLA LEGGE REGIONALE TOSCANA 65/2014

VIA DEL CHIASSATELLO, PISA

PROPRIETA' : DeA Capital Real Estate SGR S.p.A.
FONDO ATLANTIC 12

PROGETTISTI : Arch. Alberto Pacciardi , Arch Luca Tosi

URBANIZZAZIONI : Ing. Claudio Pedalino, Ing. Massimiliano Lugetti

COLLABORATORI : Rita Landi, Matteo Tosi

OGGETTO: OPERE DI URBANIZZAZIONE
ALLACCIO ESTERNO FOGNATURA NERA

TAVOLA:	SCALA:	DATA:
4.3a	1:20 - 1:2000	DICEMBRE 2017
DATA CONSEGNA : DICEMBRE 2017	AGGIORNAMENTO : MARZO 2018	ANNOTAZIONI:

Disegno protetto a termini di Legge. TUTTI I DIRITTI SONO RISERVATI

Riproduzione cartacea del documento amministrativo informatico del Comune di Pisa firmato digitalmente da
DEL TORTO DANIELE 8.20/03/2018 16:29:27
PACIFICI MARCO 8.20/03/2018 11:05:28
VENTURI MARZIA 8.20/03/2018 11:25:48 ai sensi e per gli effetti di cui all'articolo 23ter del decreto legislativo n. 82 del 7 marzo 2005 - Codice Amministrazione Digitale
Data stampa 21/03/2018 14:44:33