PARTICOLARE POZZETTI FOGNATURA NERA
Scala 1:25

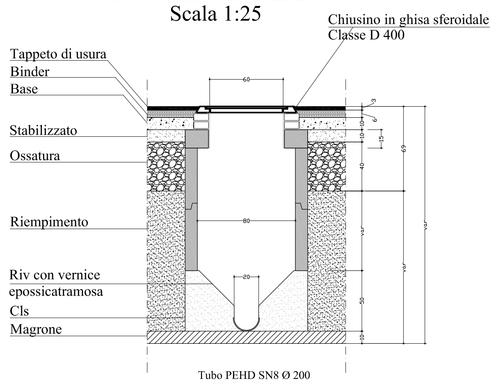

LEGENDA

FOGNATURA NERA Ø 200 A GRAVITA'

FOGNATURA NERA Ø 110 IN PRESSIONE

POZZETTO 80x80

LIMITE DEI COMPARTI EDIFICATORI PRIVATI

LIMITE DELLE DEFINIZIONI DI PIANO

EDIFICABILITA' DEL PIANO MQ 28.628

	DESTINAZIONE D'USO	S.U.L.	H. MAX
COMPARTO - 1 - recupero palazzina	p.terra: commerciale e servizi N°3 esercizi	815 m^2	
	p.1°: turistico ricettivo e servizi 15 camere	860 m^2	2 Piani
COMPARTO - 1 - nuova edificazione	turistico ricettivo 515 camere	17.420 m^2	4 Piani
	totale	19.095 m^2	
COMPARTO - 2 - nuova edificazione	turistico ricettivo 270 camere	9.533 m^2	4 Piani
	TOTALE	28.628 m^2	

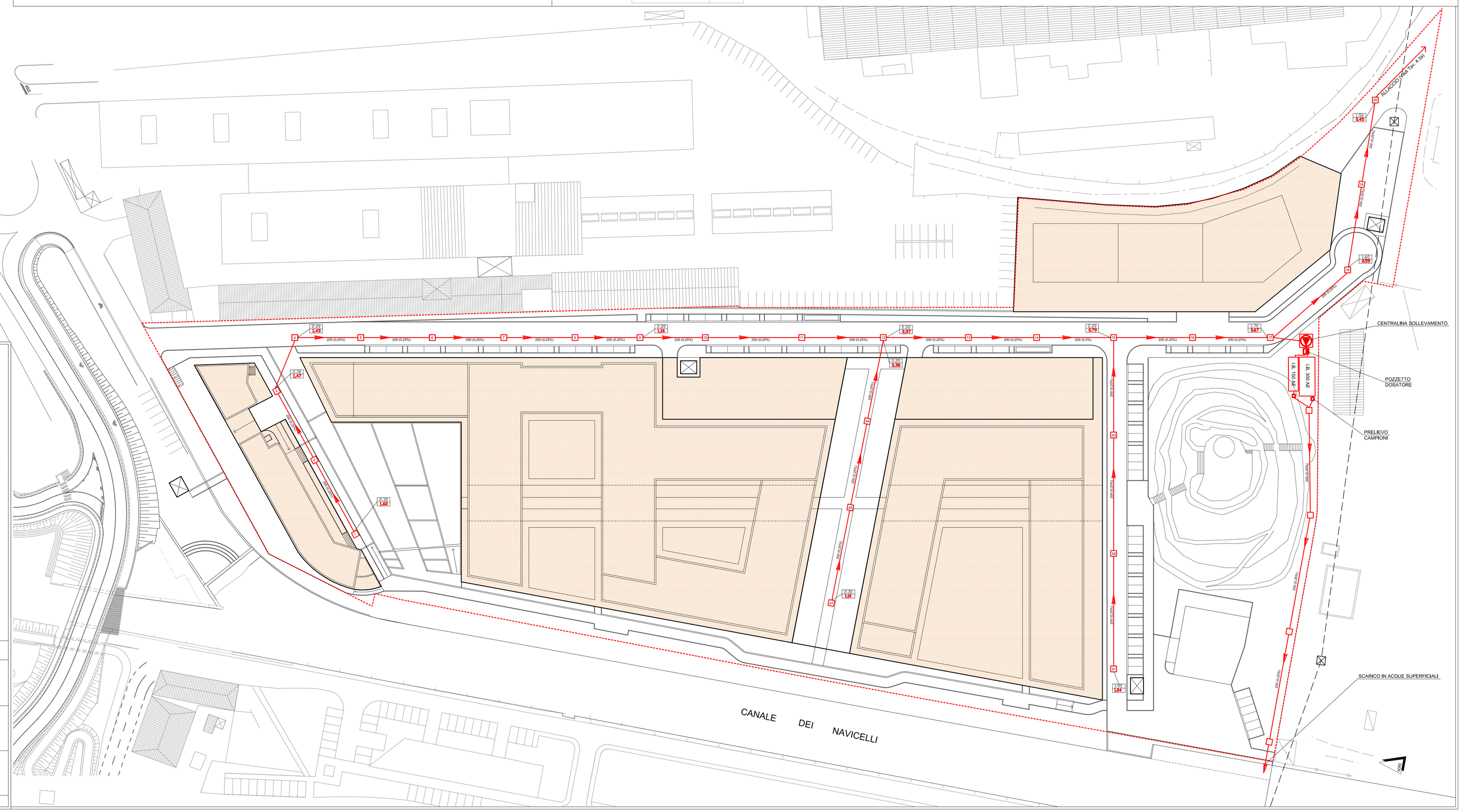

COMUNE DI PISA

PIANO di RECUPERO DELL' AREA " EX PIAGGIO "
VOLTA ALLA REALIZZAZIONE DI STRUTTURE RICETTIVE
E CONTESTUALE VARIANTE ALLA SCHEDA 26.3 DEL VIGENTE R.U.
AI SENSI DELL'ART. 32 DELLA LEGGE REGIONALE TOSCANA 65/2014

VIA DEL CHIASSATELLO, PISA

PROPRIETA' : DeA Capital Real Estate SGR S.p.A.
FONDO ATLANTIC 12

PROGETTISTI : Arch. Alberto Pacciardi , Arch Luca Tosi

URBANIZZAZIONI : Ing. Claudio Pedalino, Ing. Massimiliano Lugetti

COLLABORATORI : Rita Landi, Matteo Tosi

OGGETTO: OPERE DI URBANIZZAZIONE
FOGNATURA NERA

TAVOLA:	SCALA:	DATA:
4.3	1:500	DICEMBRE 2017
DATA CONSEGNA : DICEMBRE 2017	AGGIORNAMENTO : MARZO 2018	ANNOTAZIONI:

Disegno protetto a termini di Legge. TUTTI I DIRITTI SONO RISERVATI

Riproduzione cartacea del documento amministrativo informatico del Comune di Pisa firmato digitalmente da
DELL'ACQUA DANIERE 0:20/03/2018 6:29:56
DELL'ACQUA DANIERE 0:20/03/2018 11:37:35
VENTURI MARCIA 1:30/08/2018
LUNARDI MARTA 1:30/08/2018 ai sensi e per gli effetti di cui all'articolo 23ter del decreto legislativo n. 82 del 7 marzo 2005 - Codice Amministrazione Digitale